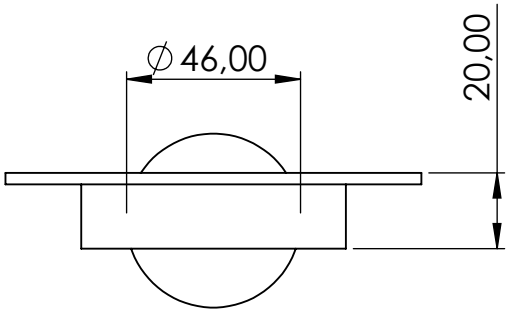

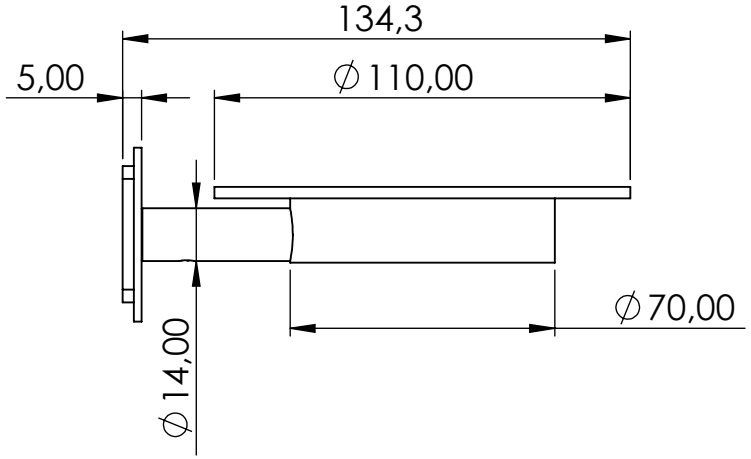

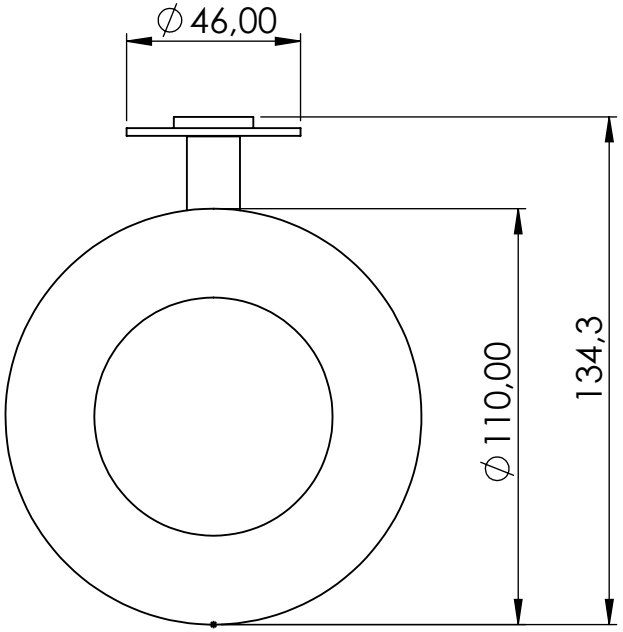

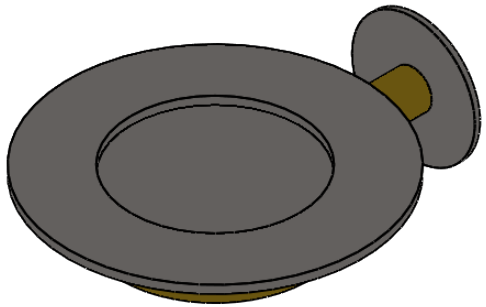

IBB 1974 SRL
VIA BENACO, 101 - 25081 BEDIZZOLE BS
TEL. +39 030 6875811
info@ibb1974.it
www.ibb1974.it

Questo disegno è di proprietà esclusiva di IBB 1974 srl e non può essere nè riprodotto nè trasmesso a terzi senza autorizzazione scritta da parte di IBB 1974 srl. Ogni uso non autorizzato sarà perseguito a termine di legge. This drawing is exclusive IBB 1974 srl property and it can't be copied or disclosed to anyone without IBB 1974 srl written authorization. Every misuse will be prosecuted .

Codice:	Descrizione:	Materiale:	Serie:	REV:	Data:
OL01 OT	PORTA SAPONE OSLO ROUND	OTTONE	OL	**00**	22/04/2020

FILE:OL01 OT PERCORSO:Z:\UTE-TECNICO\UTE_ASSIEMI\